BrownSoundInABox Ver-2.0

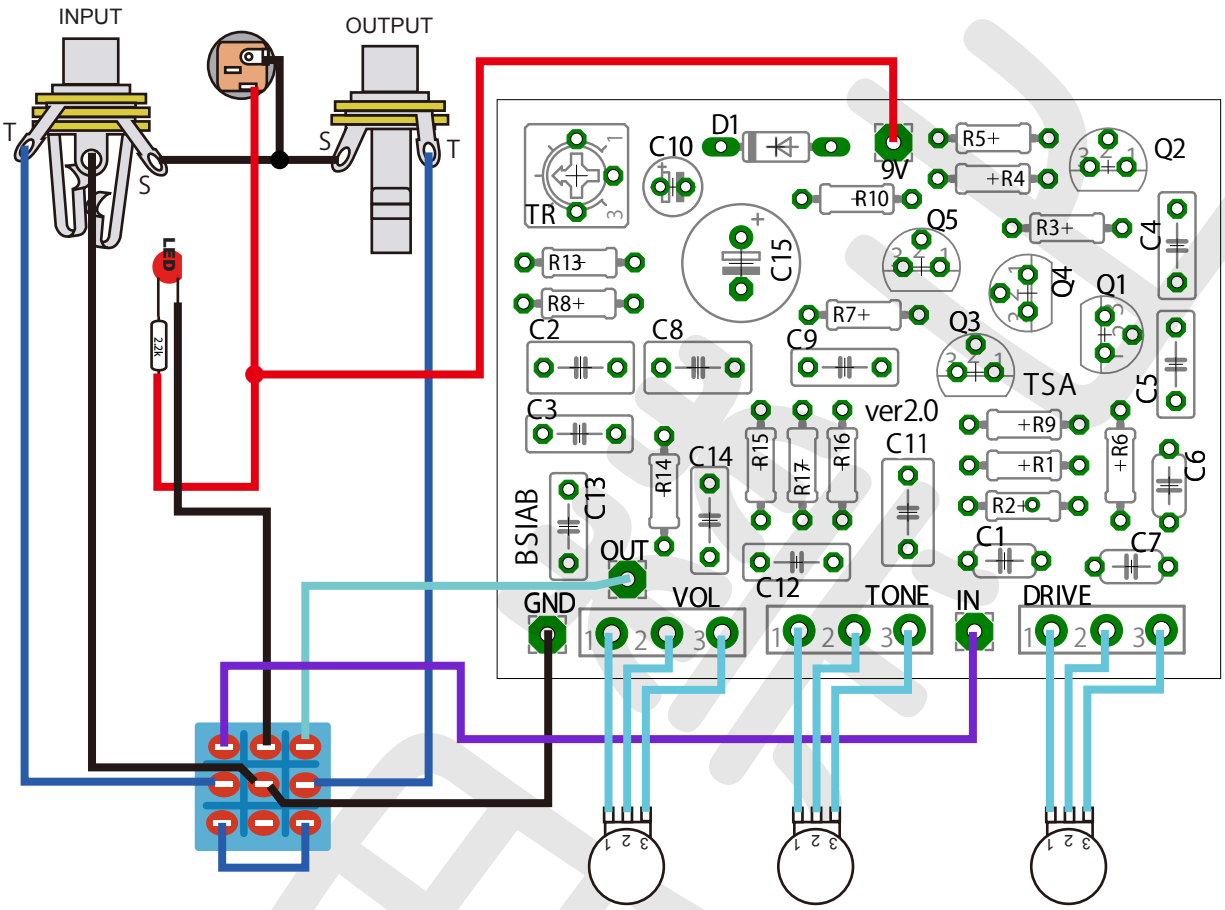

・DCジャック
・3.5ステレオジャック
・3.5モノラルジャック
・9ピン3PDTフットSW
・SW用LED＆抵抗（2.2k～3.3k）

R1	1M	C1	250p	D1	1N4001
R2	390R	C2	1u		
R3	680R	C3	0.22	Q1	J201
R4	1M	C4	0.068u	Q2	J201
R5	1M	C5	0.022u	Q3	J201
R6	470k	C6	470p	Q4	J201
R7	82k	C7	150p	Q5	J201
R8	120R	C8	0.1u		
R9	1M	C9	0.022u	GAIN	10kA
R10	1M	C10	1u	TONE	50KB
R13	5.6k	C11	0.1u	VOL	100KA
R14	10k	C12	0.022u	TRIM	100k
R15	47k	C13	0.0022u		
R16	82k	C14	0.0022u		
R17	10k	C15	100u（電解）		

音色研究会