FuzzFactory Ver-2.0

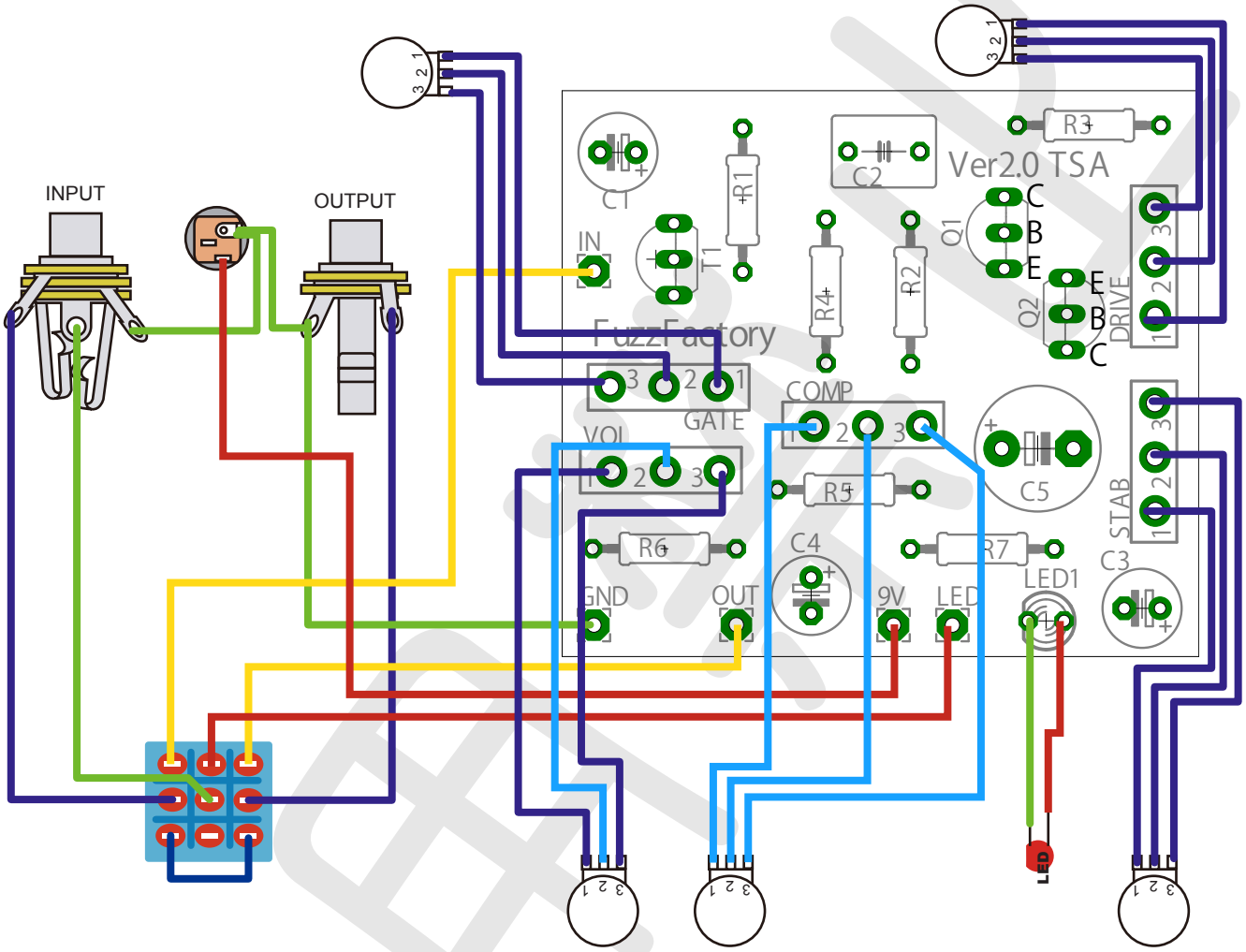

Q1	AC128	R1	220k	C1	10u
Q2	AC128	R2	10k	C2	0.1u
T1	2N3904	R3	47k	C3	10u
		R4	470R	C4	10u
STAB	5kB	R5	5.1k	C5	47u
COMP	10kB	R6	220k		
DRIVE	10kB	R7	3.3k		
GATE	10kB				
VOL	5kB				

※R7 は SW 用 LED 抵抗です。
※C5 は電源ノイズ対策です。
0.1u ～ 100u で調整してください

音色研究会