EP Booster Ver-2.1

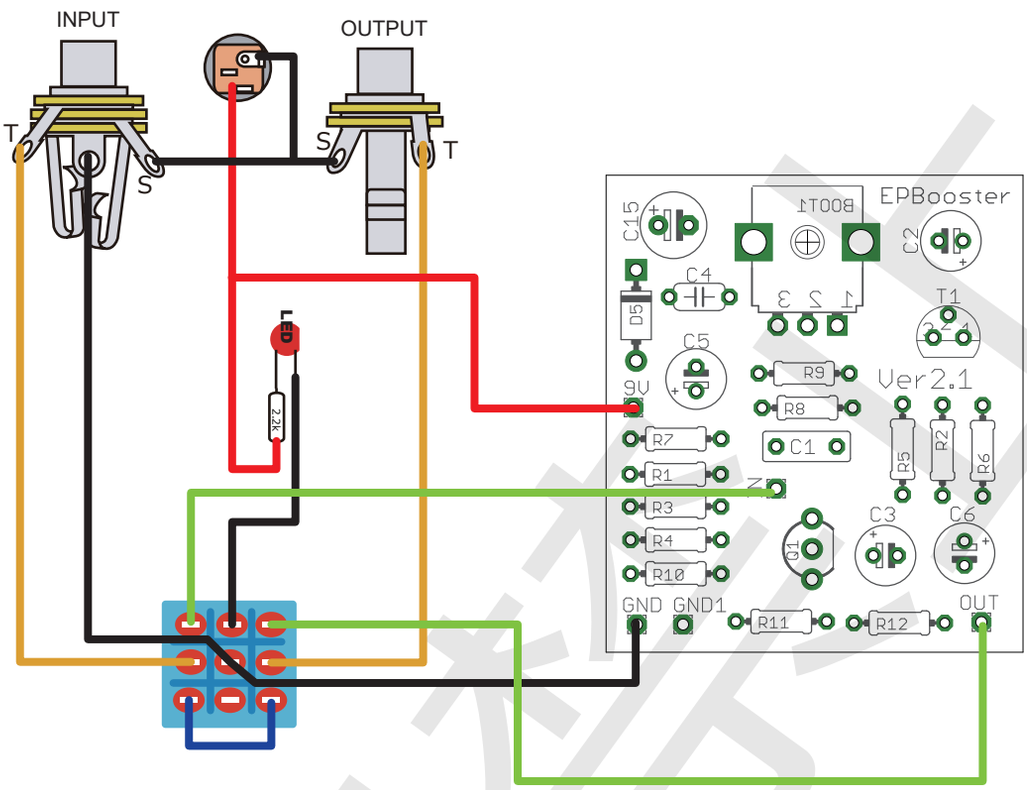

R1	1M
R2	33k
R3	1M
R4	4.7k
R5	8.2k
R6	1k
R7	10k
R8	10k
R9	1M
R10	10k
R11	47k
R12	100R

C1	0.047u
C2	10u（電解）
C3	10u（電解）
C4	3300p
C5	10u（電解）
C6	10u（電解）
C15	47u（電解）
T1	2N5088
Q1	2N5457
BOOT	10kB
D5	1N4148

2.1mmDCジャック(3端子)
6.35mmステレオジャック
6.35mmモノラルジャック
9ピン3PDTフットSW
8ピン ICソケット
SW用LED＆抵抗（2.2k～3.3k）

音色研究会

転用禁止